令和７年度新潟県高等学校春季地区体育大会
新潟下越佐渡地区バレーボール大会

女　子

新潟市北地区スポーツセンター（Ａ・Ｂ）、新潟市黒埼地区総合体育館（Ｃ・Ｄ）
胎内市総合体育館（Ｅ・Ｆ）、村上市神林総合体育館（Ｇ・Ｈ）

令和７年４月27日(日)　開場･受付９:30　開館・代表者会議９:45　練習開始10:00　競技開始10:30
４月28日(月)　開場･受付９:30　開館・代表者会議９:45　練習開始10:00　競技開始10:30

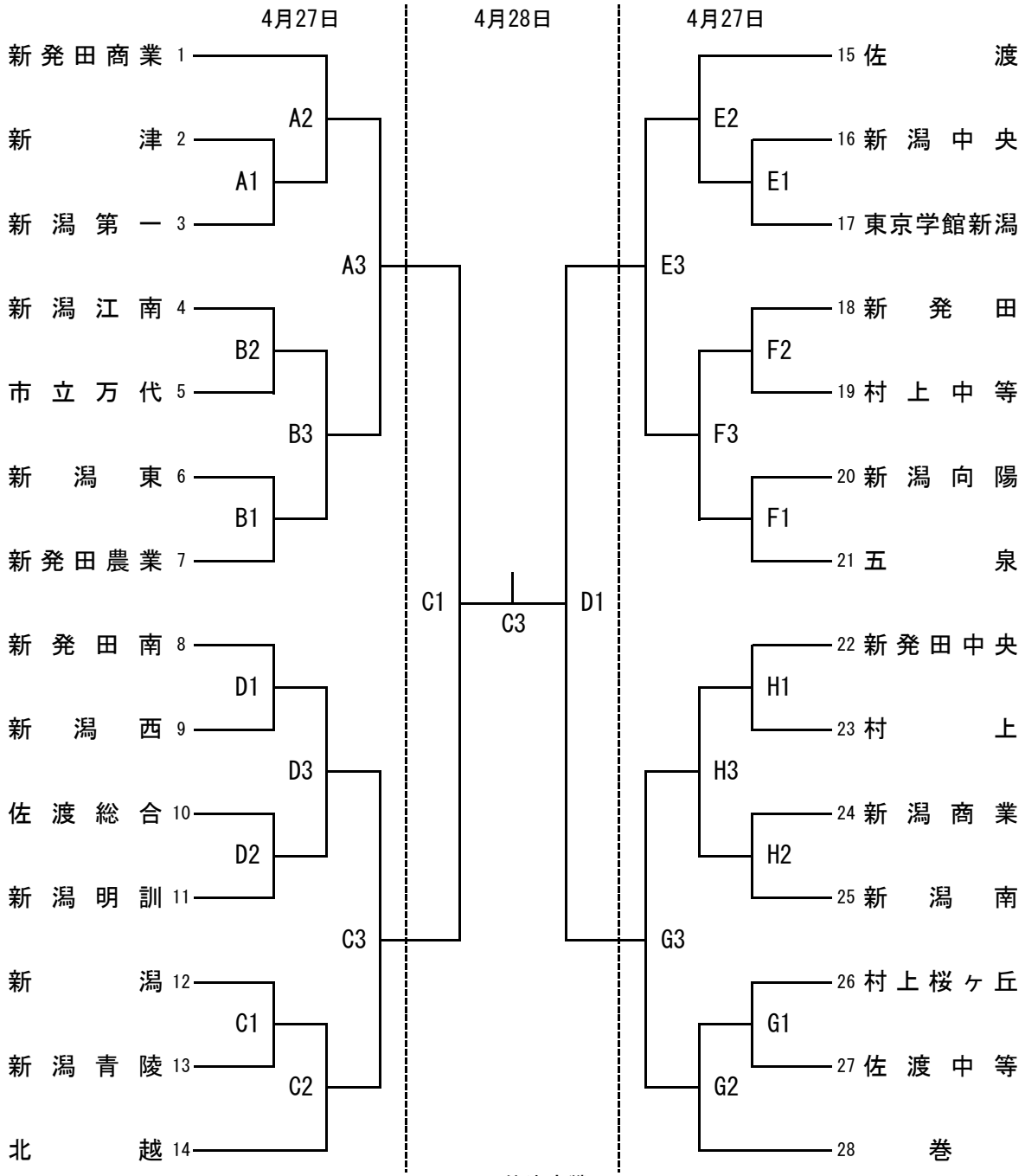

３・４位決定戦

C1敗者 ― D1敗者 → D3

５・７位決定戦

A3敗者 ― C3敗者 → C2

E3敗者 ― G3敗者 → D2